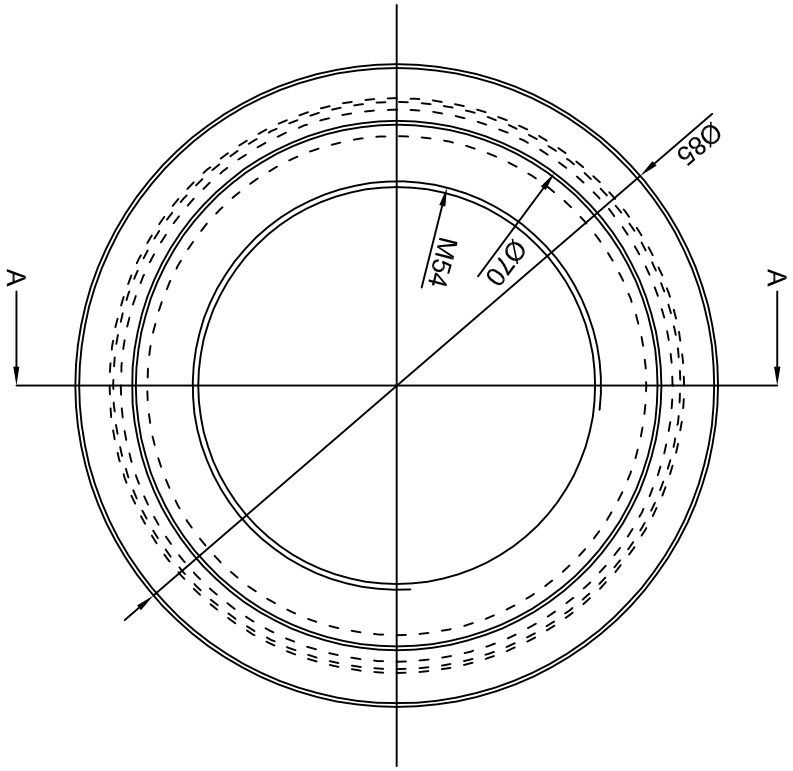
A
A
Ø85
Ø70
M54

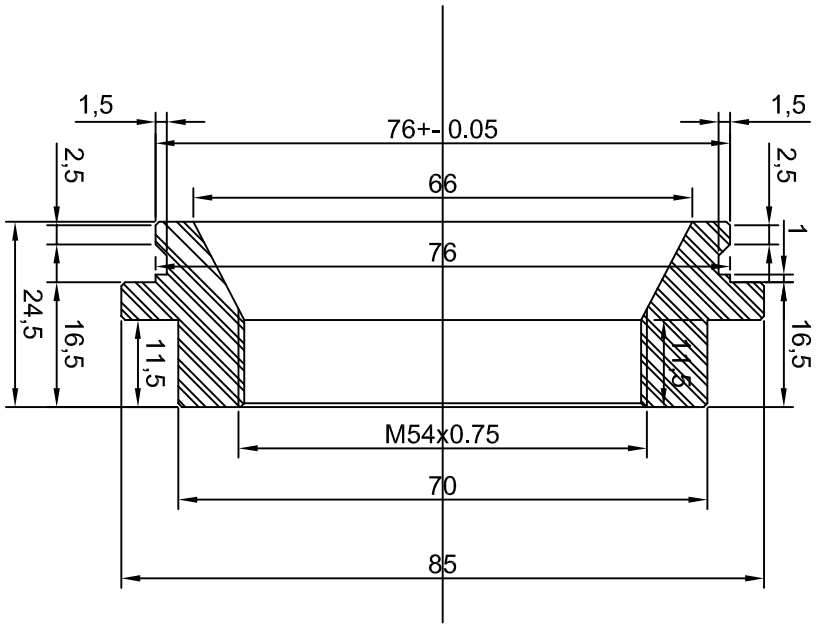
1,5
1,5
76+- 0.05
2,5
2,5
66
1
76
24,5
16,5
11,5
11,5
16,5
M54x0.75
70
85